Park and Smile

Tecnologia inovadora para criar mais espaco de estacionamento

® PARKING

www.masparking.com

Arribeños 2751 - 4781- 8057 - Bs. As. - ARGENTINA

SHOWROOM - Administracion y Ventas

KLAUS multiparking

Exclusive Authorized South America

DISTRIBUTOR / SERVICE / MAINTENANCE

KLAUS
Car Parking Syste

1907

1948

1950

1952

1964

El futuro viene de la tradición

Conceitos tecnológicos inteligentes sao a marca registrada das atividades da empresa Klaus, de sua fundacao em 1907. Na construcao de carroarias com o invento do caminhao basculante pneumático, na producao de de rodas inovadoras para parques de diversoes, assim como na producao de escavadoras modulares ou guindastes para caminhao, a empresa Klaus escreveu até os anos 60 uma história técnica orientada para o futuro.

Em 1964, a Klaus lanca ao mercado os primeiros sistemas de estacionamento, que sao oferecidos em tres modelos a partir de 1972.

Em 1973, a empresa inaugura a sua nova fábrica em Aitrach, perto de Memmingen, no sul da Alemanha, ostentando já o título de líder mundial na producao de sistemas de estacionamento.

A partir de 1975 foram outorgadas as primeiras licencas de fabricaao para outros países, entre eles o Japao. A partir de 1980 a empresa é reconhecida internacionalmente, em todas as suas linhas de atividade, como o representante da inovacao e do progresso tecnológico.

Com flexibilidade e criatividade, a empresa Klaus permanece sem interrupo na liderana, quando se trata de superar novos desafios.

Em 1985, amplia-se o programa de producao, aumentado a participao dos sistemas com plataformas horizontais em relacao aos sistemas inclinados. Há uma adequacao constante aos novos modelos de carros.

Em 1988 entra no mercado o sistema Parkomat, com o objetivo de economizar espaco. A este segue em 1993 o conceito de sistemas de estacionamento totalmente automáticos, onde o carro é armazenado em uma área muito compacta, sem espaos perdidos por vias de acesso ou áreas de manobra. Estes sistemas estao sendo aperfeicoados e complementados todos os dias. Outras solucoes técnicas, cada vez mais avancadas e ousadas, sao desenvolvidas constantemente.

Os sistemas de estacionamento da Klaus sempre representam, pelo exposto, experiencia, tecnologia inovadora e soluoes individuais, que sao cada vez mais necessárias em uma época de rápidas transformacoes.

Clientes satisfeitos podem confiar no progresso nascido da tradicao.

Sistemas de estacionamento Klaus Auto-Parksysteme.

Preservar o passado!
Configurar o presente!
Desenvolver o futuro!

1968

1970

1973

1990

2000

Os sistemas de estacionamento Klaus tem o Certificado de Conformidade da Uniao Européia.

Antes da venda:
- Assessoramento da Casa Matriz na Alemanha ou da Representacao Local
- Verificacao do projeto de sua garagem
- Oferta técnico-comercial

Segurana:
Nós organizamos para voce a aprovacao final no TÜV ou nos órgaos competentes

Energía:
Ao seu requerimento, executamos a instalacao de energia elétrica a partir do ponto de energia.

Realizamos:
- A mediao física do local de instalacao para garantir o produto.
- O transporte até o local da instalacao.
- A montagem no local.

Retiramos os restos e o lixo originados na nstalacao

Características das instalacoes:
- grades e protecoes dos sistemas.
- acionamentos com baixo nível de ruído.
- largura útil da plataforma standard de 230cm (EB-plataforma simples) ou 460cm (DB-plataforma dupla), conforme normas da GaVo.
- leo hidráulico ecológico.
- Uma chave por cada vaga de estacionamento.
- Carga máxima da plataforma 2000kg.

Opcionais:
- Diversas variantes de protecao anti-corrosiva.
- Largura de plataforma personalizada.
- Modelos Standard, Compacto, Exclusivo.

Acessórios / Equipamento especial:
- Limitador de avanco para estacionamentos com plataformas rotativas.
- Instalacao na intempérie (nao para todos os sistemas)
- Suportes para bicicleta.
- Controle remoto (sistema automático)
- Piso de borracha para as faixas do carro e/ou para a via de pedestres.
- Medidas de prevencao de ruído.
- Carga máxima de 2300kg (nao em plataformas inclinadas).

Sistemas para deficientes, com instalacoes especiais:
(nao para sistemas inclinados)

Depois da compra:
- Rede de assistncia técnica.
- Servico rápido e sem complicacoes.
- Funcionários profissionais e treinados.
- Veículos da Assistencia técnica otimamente equipados.
- Contatos de Servico com / sem Manutencao Preventiva.

Tudo de uma vez so

Outros documentos
- Dados detalhados com cada sistema de estacionamento
- Textos de licitacoes / Descricao das características
- Pasta de planejamento para arquitetos
- Download da Internet de todos os dados e arquivos DXF de planejamento.
- Planos de detalhes das paredes
- Folha de medicoes de ruído ambiental e corporal
- Diagrama elétrico
- Listas de referncia
- Planilha de manobra de acesso
- Instrucoes de Operacao e Manutencao Preventiva
- Instrucoes de Ajuste e Manutencao

WWW

Visite nosso site. Voce vai encontrar sempre as as especificacoes atuais no formato PDF e todos os sistemas de estacionamento em formato DXF para download.

Se voce o solicitar...
... os nossos profissionais de vendas externas vm! Rapidamente, sem compromisso, pontualmente e de forma competente.

Explicacoes dos símbolos usados para os diferentes sistemas a partir da página 6

- Inclinacao para o acesso a plataforma superior
- Inclinacao para o acesso a plataforma do meio
- Inclinacao para o acesso a plataforma inferior
- G — Apto para instalacao em garagens
- TG — Apto para instalacao em garagens subterraneas
- FG — Apto para instalacao em garagens pre-fabricadas
- 2 / 4 — Para 2 vagas (EB-plataforma simples) ou 4 vagas (DB-plataforma dupla)
- 3 / 6 — Para 3 vagas (EB-plataforma simples) ou 6 vagas (DB-plataforma dupla)
- Sistema com preco atrativo
- Sistema com economia de espaco
- Conforto do sistema

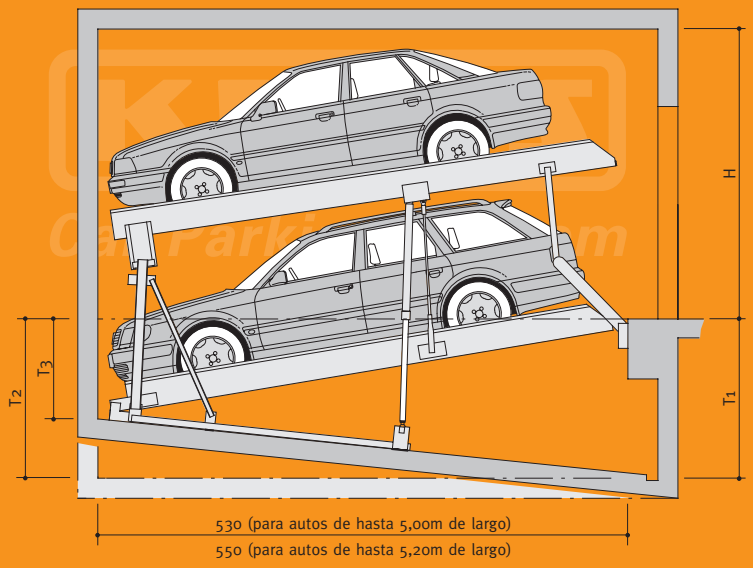

G32

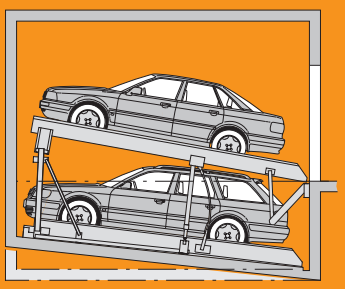

	H	T1	T2	T3
G32-155	295	155	100-155	≥100
G32-155	310	155	100-155	≥100
G32-160	325	160	100-155	≥100

O sistema G32 é um sistema de estacionamento atrativo no preco, que utiliza um espaco reduzido de forma efetiva. Na plataforma inferior podem ser estacionados até station wagons. Ambas as plataformas sao inclinadas durante o acesso. O modelo G32 é oferecido como conjunto para 2 carros ou como plataforma dupla para 4 carros.

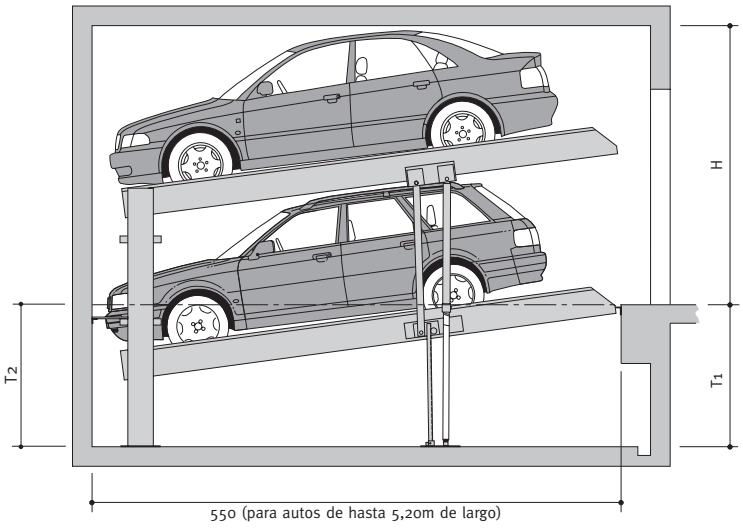

2042

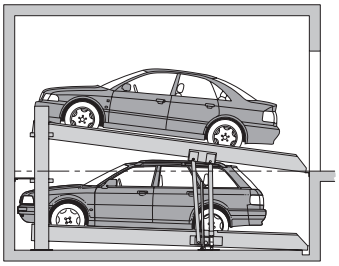

	H	T1	T2
2042-155	295	155	≥140
2042-155	310	155	≥140

O modelo 2042 oferece maior conforto que o G32, em igualdade de condicoes de espaco. Devido a menor inclinacao das plataformas, o ingresso ao sistema é mais fácil e mais confortável. A maior distancia entre as plataformas também permite o estacionamento de carros com maior altura.

Todas as medidas sao em cm. Reservamo-nos o direito a fazer modificacoes técnicas.

PENSE NO ESPACO

G82

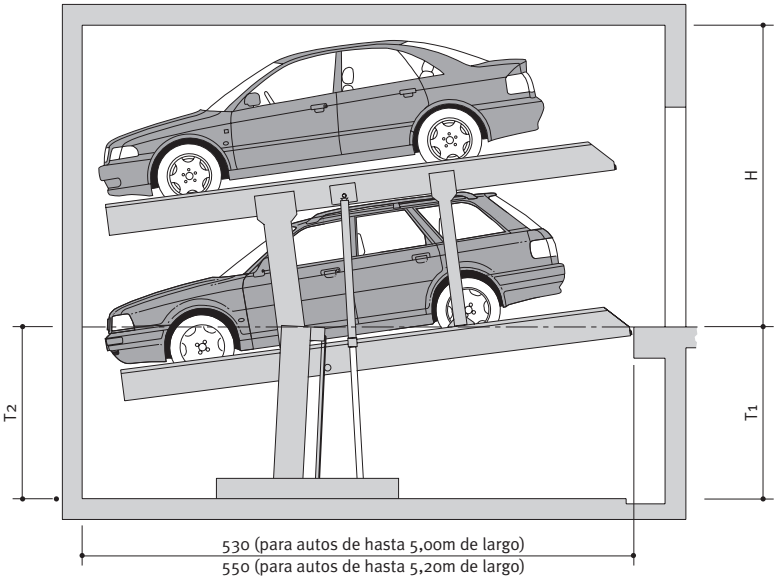

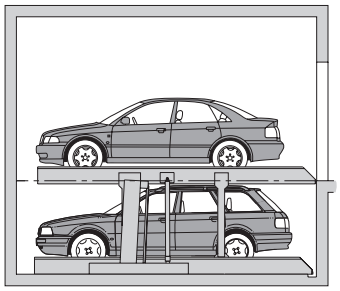

	H	T1	T2
G82-185 Standard	325	190	185
G82-165 Compacto	295	170	165
G82-165 Compacto	310	170	165
G82-195 Exclusivo	335	200	195

A construcao para a elevacao deste sistema permite o acesso horizontal a plataforma superior, já que a plataforma inferior tem uma pequena inclinacao. O modelo G82 é oferecido como conjunto para dois carros ou com plataforma dupla para quatro carros, permitindo que o modelo standard ou exclusivo possa receber carros com alturas maior do normal. Uma distancia maior entre as plataformas também permite um maior conforto no embarque e desembarque. Na plataforma inferior podem ser estacionados carros tipo station wagon e, com a altura superior adequada, também na plataforma superior.

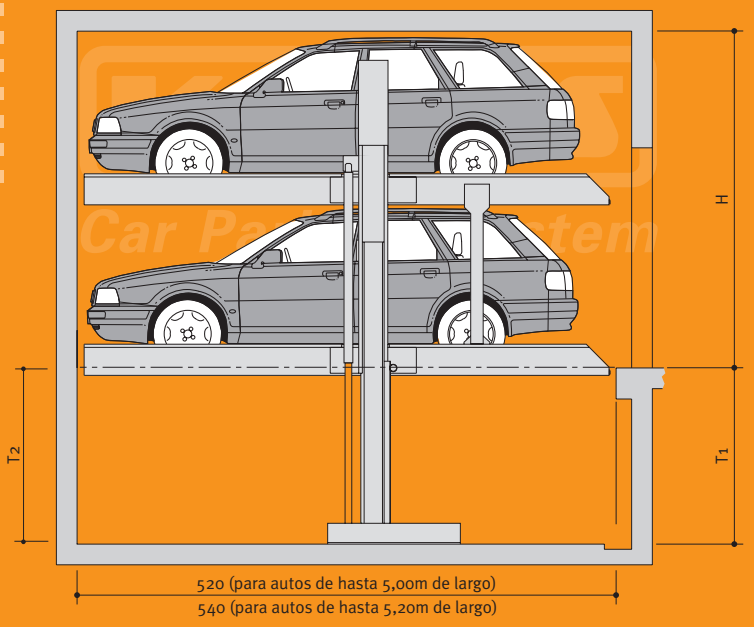

G62

G TG FG 2 4

Nos casos em que existe um espaco físico maior que para o modelo G82, pode ser usarse el modelo G62, donde las duas duas plataformas sao acessíveis de forma horizontal. Sendo solicitado, este sistema é oferecido com distncia maior entre as plataformas, o qual requer, no entanto, de um espao mais alto e de uma fossa mais profunda. O sistema é oferecido com plataforma para 2 ou 4 carros.

	H	T1	T2
G62-185 Standard	340	190	185
G62-170 Compacto	325	175	170
G62-195 Exclusivo	350	200	195

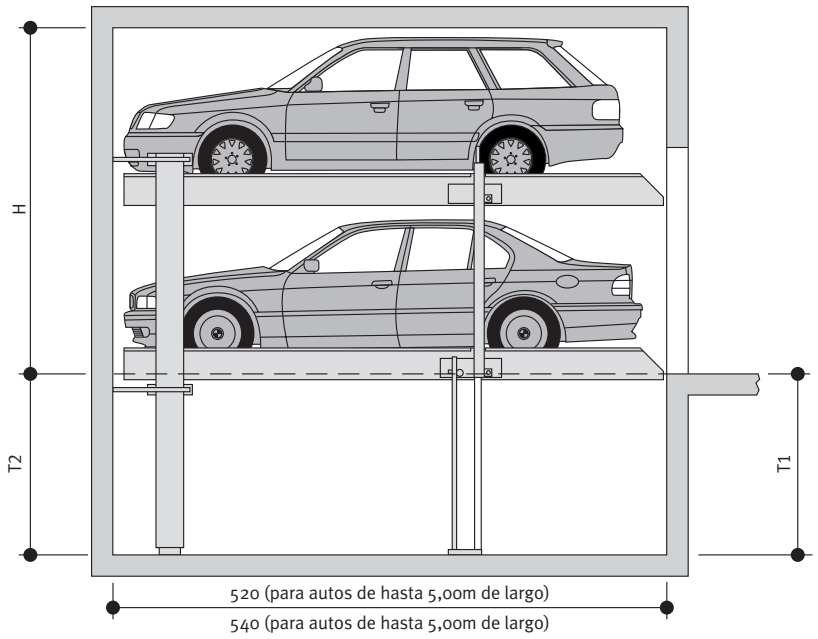

2062

G TG FG 2 4

O sistema 2062 é uma versao mais confortável que a G62, permitindo o embarque e o desembarque dos passageiros com mais conforto, já que tem a coluna deslocada, permitindo que as portas do carro tenham mais espaco para abrir.

	H	T1	T2
2062-185 Standard	340	190	185
2062-170 Compacto	325	175	170
2062-195 Exclusivo	350	200	195

Todas as medidas sao em cm. Reservamo-nos o direito a fazer modificacoes técnicas.

O Conhecimento gera espaco

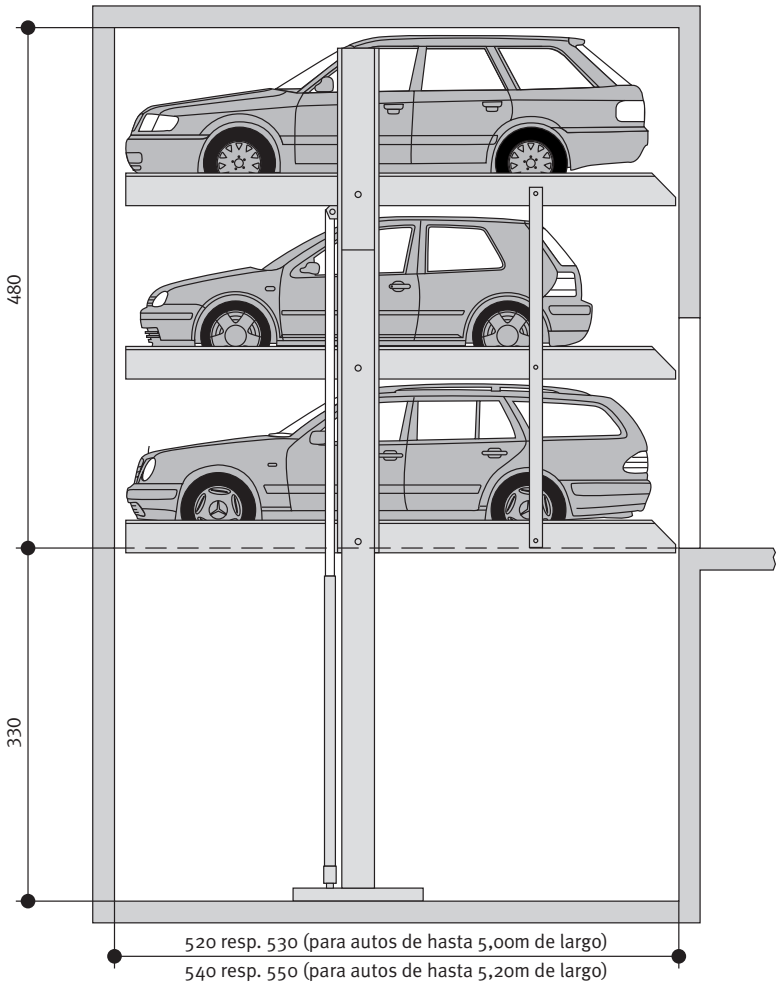

G63

Quem quiser estacionar mais de dois carros na vertical, escolhe o modelo G63. Este modelo permite estacionar um station wagon em cada uma das plataformas. O espao acima ou abaixo da via de acesso poderá ser usado como depósito. O modelo é oferecido como plataforma individual para 3 carros ou como modelo duplo para 6 carros.

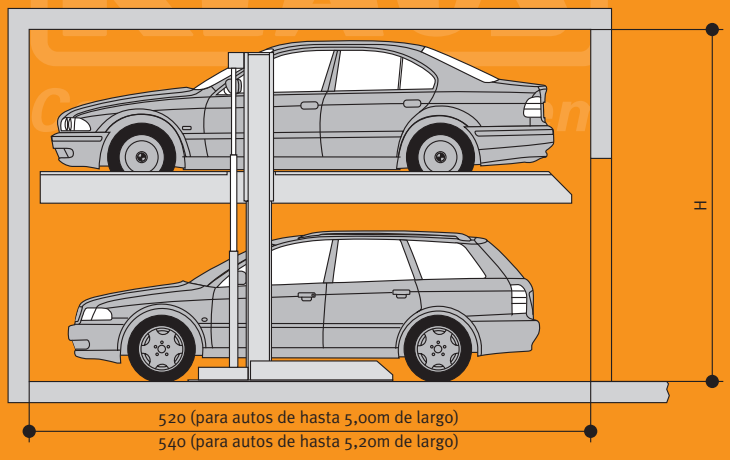

G61

G TG FG 2

	H
G61-160	320
G61-170	330
G61-180	340
G61-190	350
G61-200	360
G61-210	370

Para o melhor uso possível de espacos com a altura requerida, o sistema G61 oferece uma combinacao ideal em estacionamentos de tempo prolongado ou de tempo curto. O sistema disponível com apenas uma plataforma permite utilizar o nível superior para estacionar por tempo prolongado, e o nível inferior para estacionar por períodos curtos. O espaco inferior tem que estar livre para poder estacionar ou retirar o veículo do espao superior. Este sistema pode ser instalado em edificacoes já existentes.

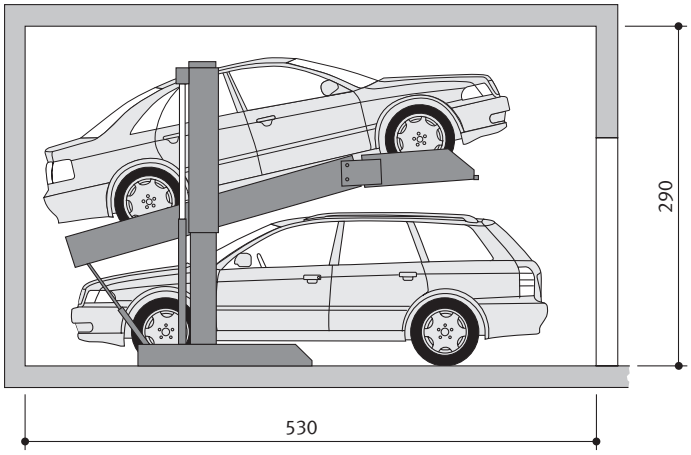

2015

G TG FG 2

Para quem estiver interessado no sistema G61, mas nao dispoe da altura requerida, o sistema 2015 pode ser a solucao. Oferece as mesmas características, mas pode ser instalado em espacos de menor altura disponível.

Todas as medidas sao em cm. Reservamo-nos o direito a fazer modificacoes técnicas.

Estacione tranqüilamente

Pallets

O sistema de pallets oferece a utilizacao do espaco disponível de forma otimizada. Eles podem ser instalados em estacionamentos existentes a posteriori. Com ajuda de um motor elétrico, os pallets sao deslocados lateralmente e longitudinalmente sobre trilhos apenas apertando um botao, abrindo o espaco necessário. Podem ser criados espacos para estacionar em corredores ou espacos nao utilizados.

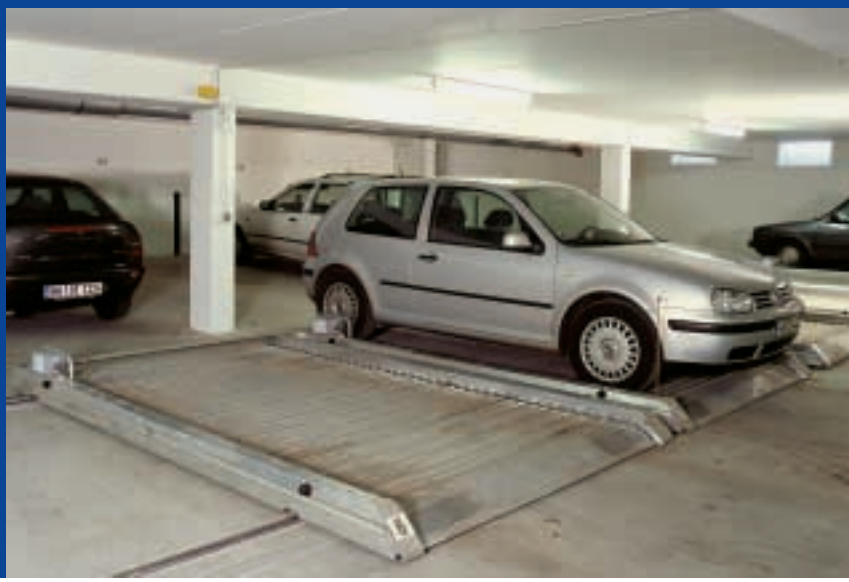

PE

Deslocamento longitudinal

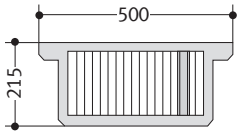

PH

Deslocamento longitudinal

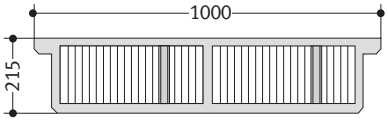

PQ

Deslocamento lateral

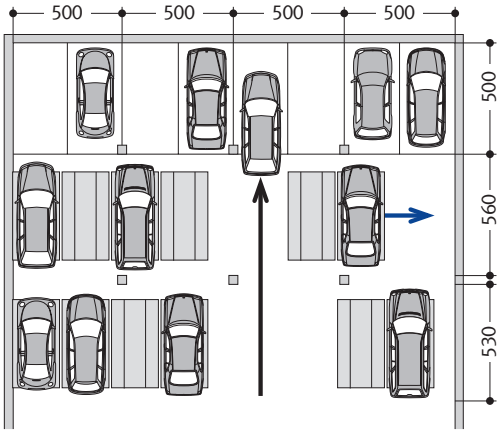

Plataforma giratoria

Em muitos estacionamentos existe falta de espaco, que obriga os carros a estacionarem ou saírem do estacionamento de ré. Nestes casos, pode ser usada uma plataforma giratória. Apertando um botao, o veículo gira no local, de forma a sair confortavelmente do estacionamento de frente.

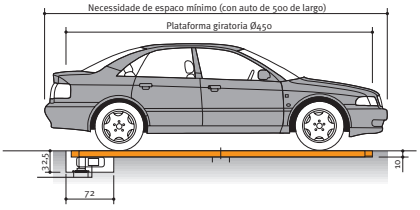

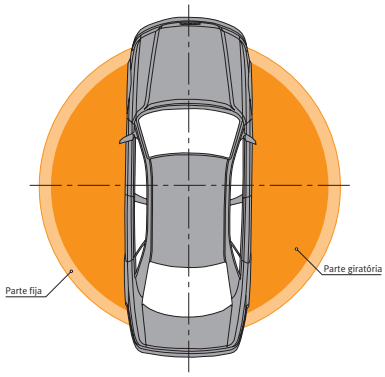

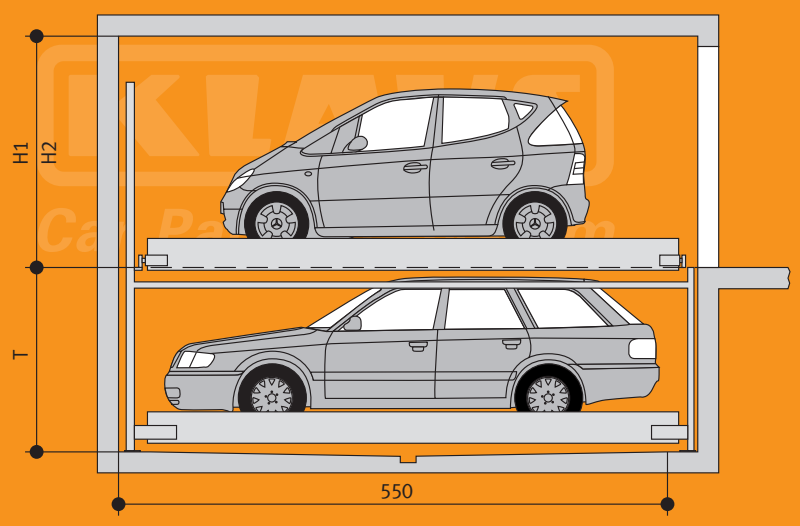

P110

	H1	H2	T
P110-175	210-220	270	175
P110-200	210-220	270	200

H1 = Porta corredica(standard)
H2 = Porta de enrolar

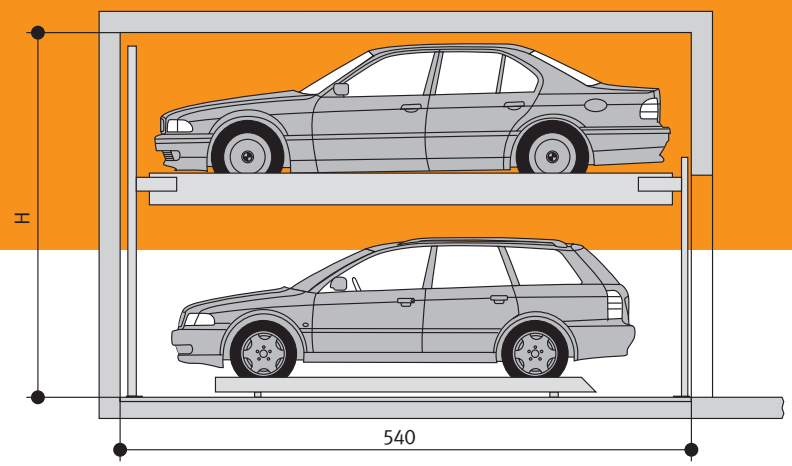

P210

	H
P210-345	345
P210-405	405

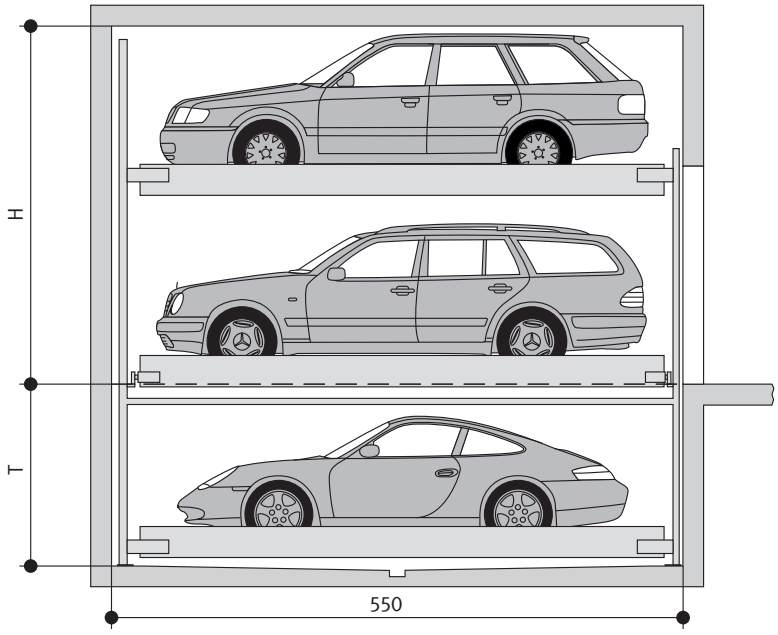

P310

	H	T
P310-175	345	175
P310-200	405	200

Todas as medidas sao em cm. Reservamo-nos o direito a fazer modificacoes técnicas.

Movimentacao de espacos

Os sistemas P110, P210 e P310 sao sistemas de estacionamento automáticos, que podem receber dois ou trs carros, um em cima do outro. A principal característica destes sistemas é o deslocamento lateral e vertical das plataformas, que permitem, utilizando um local livre no espaco de acesso, colocar a disposicao do usuário qualquer carro apenas apertando um botao. Para este sistema, deve ser proporcionada uma via de acesso e saída de acordo com as regulamentacoes locais. Este sistema pode ser instalado em lugares com muito pouco espaco construído. O espao é movimentado de forma otimizada

Diagrama de funcionamiento:
O carro da vaga 4 deve ser retirado...

... escolha o número 4 no painel de controle. As plataformas 3 e 5 do nível de acesso se deslocam automaticamente para a esquerda.

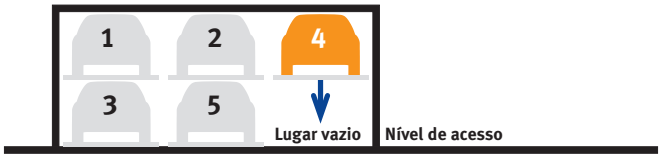

No espaco vazio criado, a plataforma superior 4 desce automaticamente

O carro da vaga 4 pode ser retirado.

Parkautomat

Modelos G32 · 2042 · G82 · G62 · 2062 · G63

Plataforma individual (EB) Plataforma dupla (DB) Plataforma tripla (EB+DB)

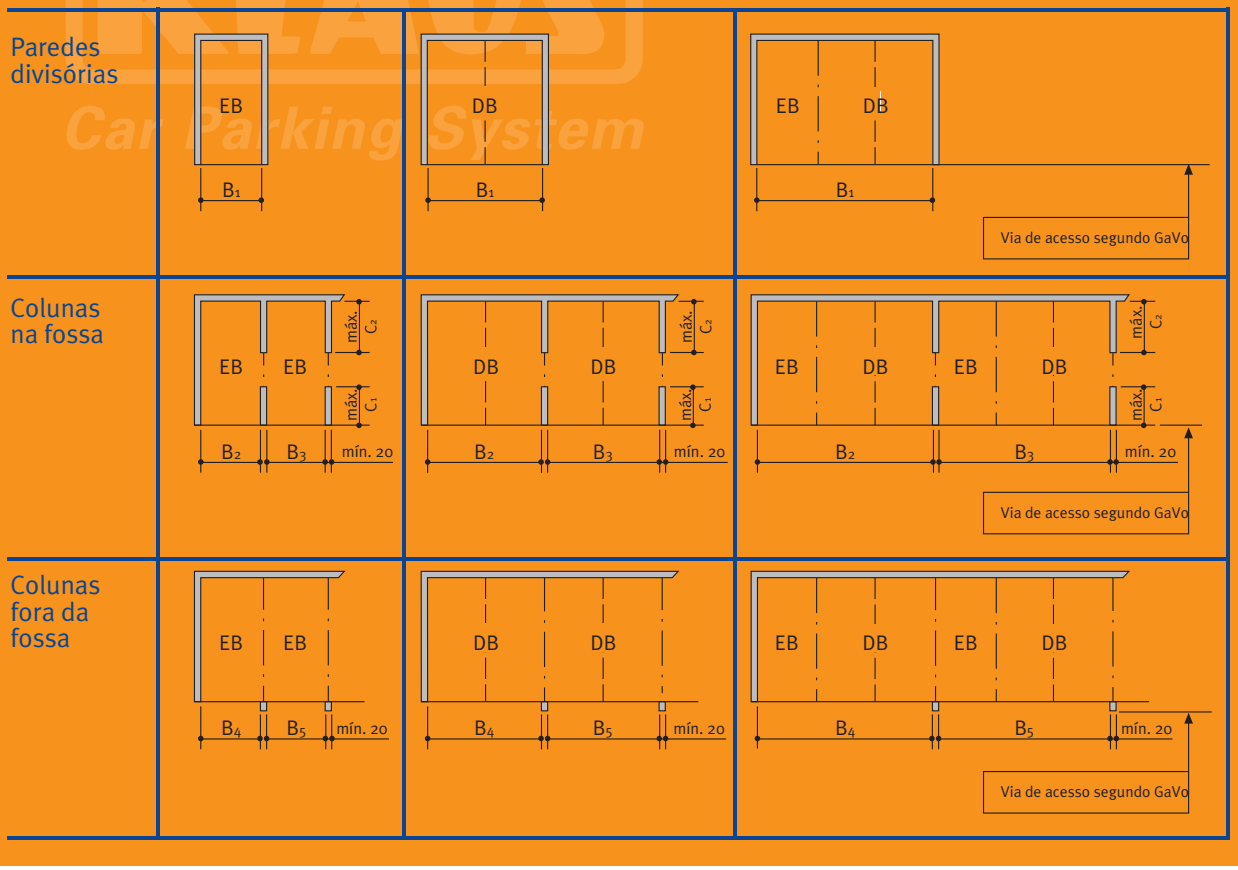

G32
C1 = máx. 140
C2 = máx. 25

2042
C1 = máx. 140
C2 = máx. 10

G82
C1 = máx. 215
C2= máx. 115

G62
C1 = máx. 140
C2 = máx. 220

2062
C1 = máx. 140
C2 = máx. 30

G63
C1 = máx. 140
C2 = máx. 200

Modelos G61 · 2015

Plataforma individual (EB) Plataforma dupla (2xEB) Plataforma tripla (3xEB)

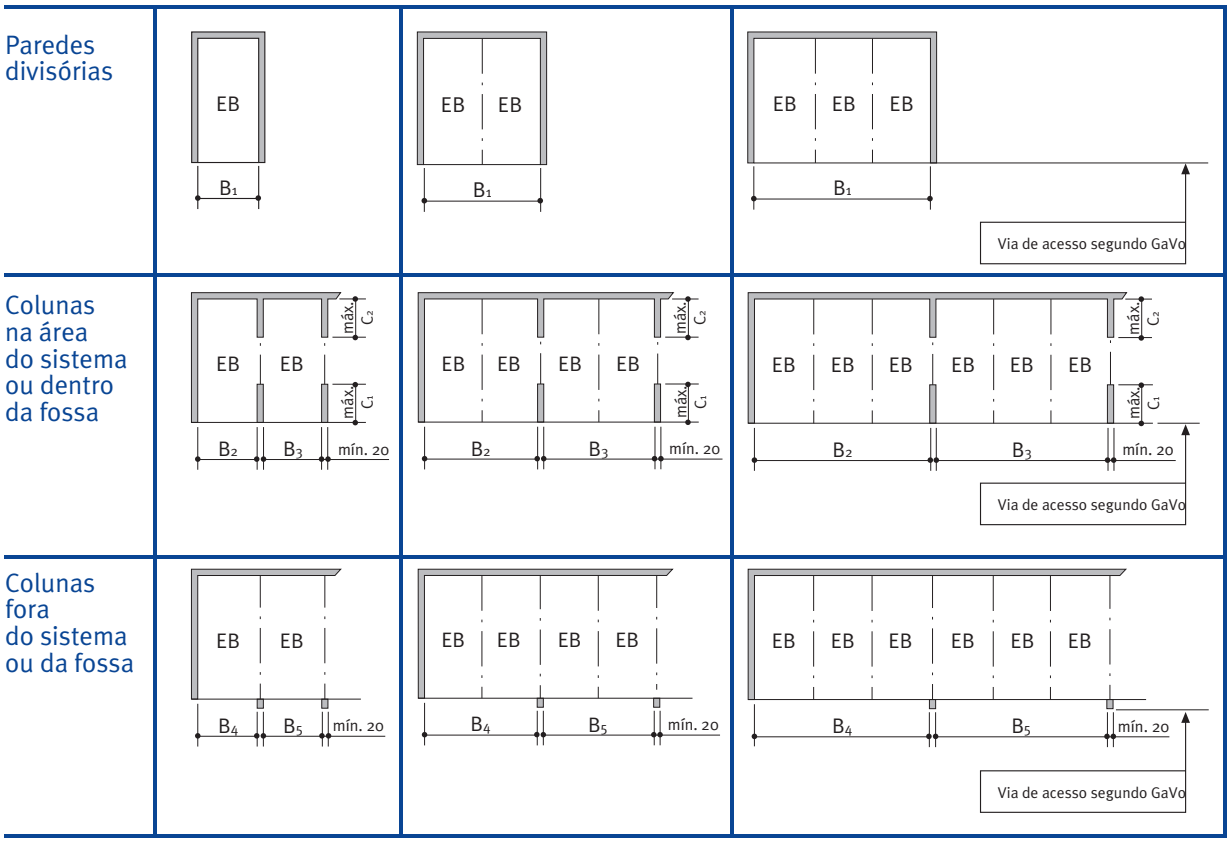

G61
C1 = máx. 140
C2 = máx. 140

2015
C1 = máx. 250
C2 = máx. 20

Todas as medidas sao em cm. Reservamo-nos o direito a fazer modificacoes técnicas.

Tabela de dimensoes

	Largura útil da plataforma	Paredes inter-mediárias B1	Colunas na fossa B2	Colunas na fossa B3	Colunas fora da fossa B4	Colunas fora da fossa B5

Modelo G32 · 2042 · G82 · G62 · 2062

EB	230	260	255	250	250	240
	240	270	265	260	260	250
	250	280	275	270	270	260
	260	290	285	280	280	270
	270	300	295	290	290	280
DB	460	490	485	475	480	470
	470	500	495	485	490	480
	480	510	505	495	500	490
	490	520	515	505	510	500
	500	530	525	515	520	510
EB + DB Exemplo	230 + 460	750	745	735	740	730
	240 + 470	770	765	755	760	750
	250 + 480	790	785	775	780	770
	250 + 500	810	805	795	800	790
	270 + 500	830	825	815	820	810

Modelo G61

EB	230	260	255	250	250	240
	240	270	265	260	260	250
	250	280	275	270	270	260
2 x EB	230	520	515	510	510	500
	240	540	535	530	530	520
	250	560	555	550	550	540
3 x EB	230	780	775	770	770	760
	240	810	805	800	800	790
	250	840	835	830	830	820

Modelo 2015

EB	210	240
	220	250
	230	260

Modelo G63

EB	230	270	260	250	260	250
	240	280	270	260	270	260
	250	290	280	270	280	270
DB	460	500	490	480	490	480
	470	510	500	490	500	490
	480	520	510	500	510	500
	490	530	520	510	520	510
	500	540	530	520	530	520
EB + DB Ejemplo	230 + 460	770	760	750	760	750
	240 + 470	790	780	770	780	770
	250 + 480	810	800	790	800	790
	250 + 500	830	820	810	820	810

Os números com fundo cinza sao larguras padrao

AP F 3 / 2 / 2 / 5 / OS / DS / 20SP

- Sistema de estaciona-mento automático
- F = Sistema horizontal
  R = Sistema vertical
- uantidade de eios do sistema, direcoes do transporte
- Eio Y, uantidade de nveis
- Eio X, uantidade de carros em fila
- uantidade de postos
- Plataforma giratria
- Entrada superior no meio
  US= Entrada inferior lateral
  OS= Entrada superior lateral
  UM= Entrada inferior no meio
  M= Entrada no meio
- Eio Z, uantidade de carros lado a lado

AP F2

AP F2/2/1/6/OS/12 SP

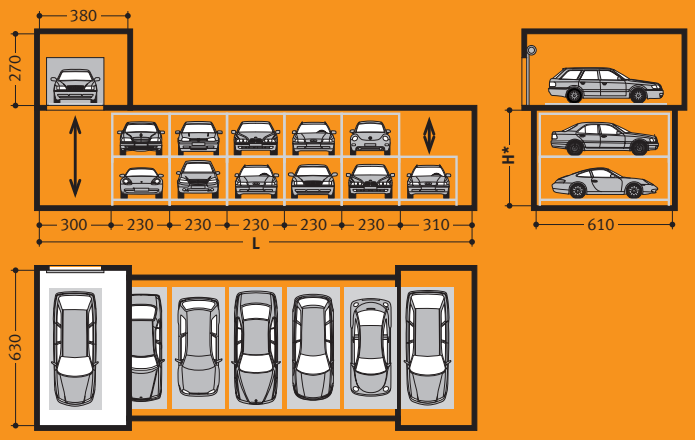

Vagas por nível de estacionamento	L
4	1300
5	1530
6	1760
7	1990
8	2220
9	2450
10	2680
11	2910
12	3140

Níveis de estacionamento	H
2	450
3	640
4	830
5	1020

AP F3

AP F3/2/2/4/OS/DS/16 SP

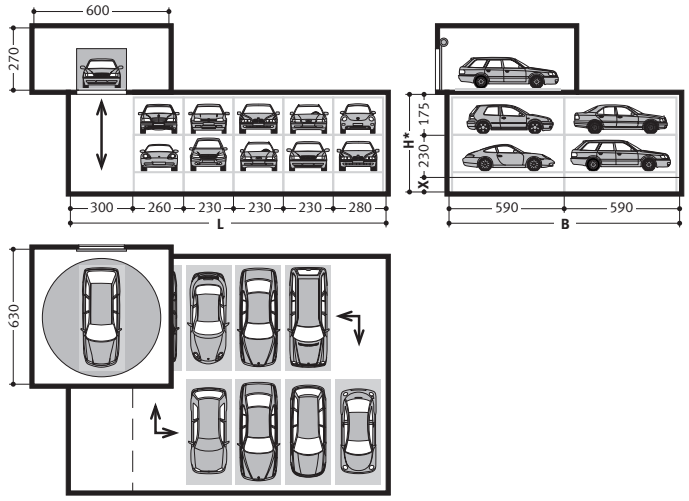

Vagas por nível de estacionamento	L
6	1300
8	1530
10	1760
12	1990
14	2220
16	2450
18	2680
20	2910
22	3140

Níveis de estacionamento	H
1	265
2	495
3	725
4	955
5	1185

Estas medidas podem variar de acordo com o tamanho do sistema. Entre em contato com a Klaus. Todas as medidas sao em cm.
Reservamo-nos o direito a fazer modificacoes técnicas.

Solucoes Criativas

O estacionamento automático oferece o maior conforto e a máxima segurana contra roubo e vandalismo. O sistema tem uma única entrada e saída para todas as vagas.
O carro é deixado nesta entrada e é controlado eletro-eletronicamente em suas medidas físicas para depois ser estacionado de forma automática em uma vaga disponível.
O sistema SPS da Klaus garante máxima segurana, uma interface simples com o usuário a partir de textos simples.
O sistema nao precisa de rampas ou corredores de acesso, oferecendo a melhor solucao para o estacionamento de grande quantidade no menor espao possível.
A sua facilidade de uso, a sua simplicidade para manutencao, a grande flexibilidade para o planejamento de lugares e a possibilidade de conciliar diferentes alturas de carros fazem com que este sistema cumpra as maiores exigencias e satisfaca todos os desejos dos clientes. Este sistema também pode ser usado para estacionamentos públicos rotativos com sistema de caixa central.

AP R3

AP R3/2/3/1/OM/DS/12 SP

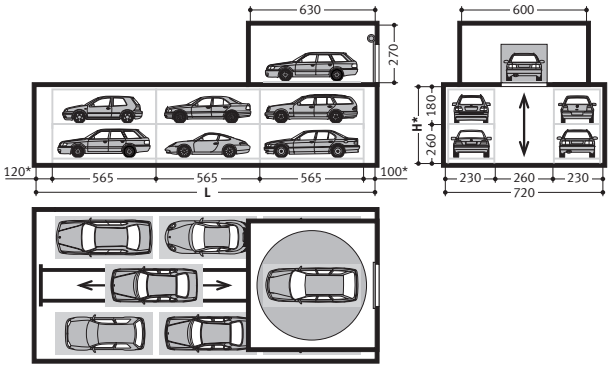

Vagas por nível de estacionamento	L
6	1915
8	2480
10	3045
12	3610
14	4175
16	4740
18	5305
20	5870
22	6435
24	7000

Níveis de estacionamento	H
1	260
2	440
3	620
4	800
5	980

Automatic Parker

AP R3

AP R3/4/4/1/US/31 SP

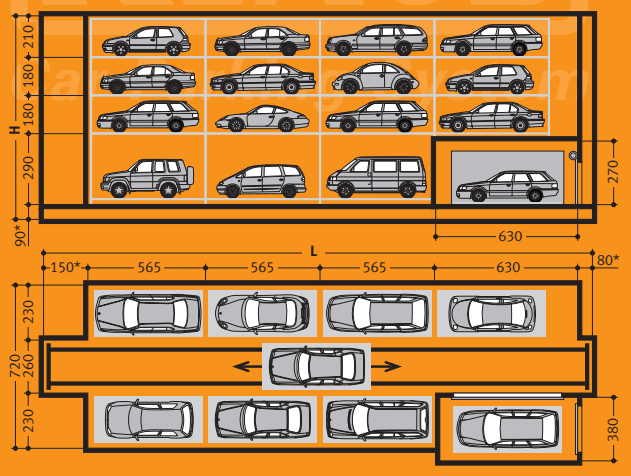

Vagas por nível de estacionamento	L
6	1990
8	2555
10	3120
12	3685
14	4250
16	4815
18	5380
20	5945
22	6510
24	7075

Níveis de estacionamento	H
1	380
2	590
3	770
4	950
5	1130

AP R3

AP R3/5/1/5/M/DS/46 SP

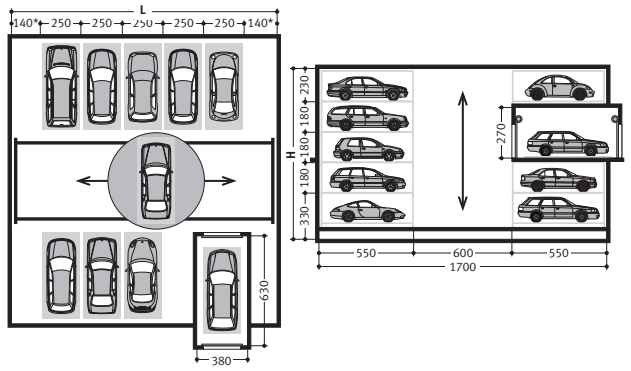

Vagas por nível de estacionamento	L
6	1030
8	1280
10	1530
12	1780
14	2030
16	2280
18	2530
20	2780
22	3030
24	3230

Níveis de estacionamento	H
1	380
2	560
3	740
4	920
5	1100

Estas medidas podem variar de acordo com o tamanho do sistema. Entre em contato com a Klaus. Todas as medidas sao em cm.
Reservamo-nos o direito a fazer modificacoes técnicas.

• **Frankfurt** · Torre del banco DG
36 vagas com pallets
• **Baden-Baden** · Cassino
24 vagas com G82
• **Berlin** · Casa Ullstein
214 vagas com G32
• **Hannover** · LZB
24 vagas com G32
• **Berlin** · Cia.de aguas corrientes
92 vagas com P110/210/310
Berlim - Embaixada Britanica
24 vagas com G62
• **München** · McDonald's
32 vagas com G82
• **Magdeburgo** · Secr. de Previdencia
116 vagas com G32
• **Hamburgo** · Edificio XX
102 vagas com G82
Berlim · Banco do Estado
18 vagas com G82/Pallets
• **Dresden** · Banco Central do Estado · 16 vagas com G62 / G32
• **Bamberg** · Seguros de Baviera
12 vagas com G82
• **Ottobrunn** · Av. Lenbach
76 vagas com 2062
• **Frankfurt** · DFB
42 vagas com G32
• **Marburg** · Seguros Aachener/Münchener LV
17 vagas com Pallets
• **Cottbus** · Secr. de Empregos
154 vagas com 2062

Nova York · Trump Tower
18 vagas com G63
• **Berkeley** · California
39 vagas com G63
• **Toronto** · Bay Street
40 vagas com G61
Singapora · OUB
55 vagas com Pallets
• **Kuala Lumpur** · Bangunan
41 vagas com Pallets
Sídnei · Bolsa de Valores
12 vagas com G82
• **Helsinki** · Embaixada Britanica
24 vagas com G42
• **Rijswijk** · Nassaukade
24 vagas com G32
• **Amberes** · Coplaim
23 vagas com G32/G82/G61
• **Paris** · GMF
34 vagas com G32
Madri
14 vagas com G82
• **Luxemburgo**
12 vagas com G62
• **Viena** · BCM
56 vagas com G82
• **Zürich** · Credit Suisse
50 vagas com P310

E muitos mais

Reconhecido no mundo inteiro

Matriz da Klaus em Aitrach, Alemanha2

®PARKING
www.masparking.com
Arribeños 2751 - 4781- 8057 - Bs. As. - ARGENTINA
SHOWROOM - Administracion y Ventas
KLAUS multiparking
Exclusive Authorized South America
DISTRIBUTOR / SERVICE / MAINTENANCE

Endereco da Matriz

Klaus Auto-Parksysteme GmbH
Hermann-Krum-Str. 2
D-88319 Aitrach
Tel. +49/7565/508-28
Fax +49/7565/508-88
Internet www.klaus-autopark.de
email info@klaus-autopark.de

Ediao 07-2002 f Todas as informacoes estao sujeitas a modificacoes técnicas sem aviso prévio.